Pavimento em betão betuminoso

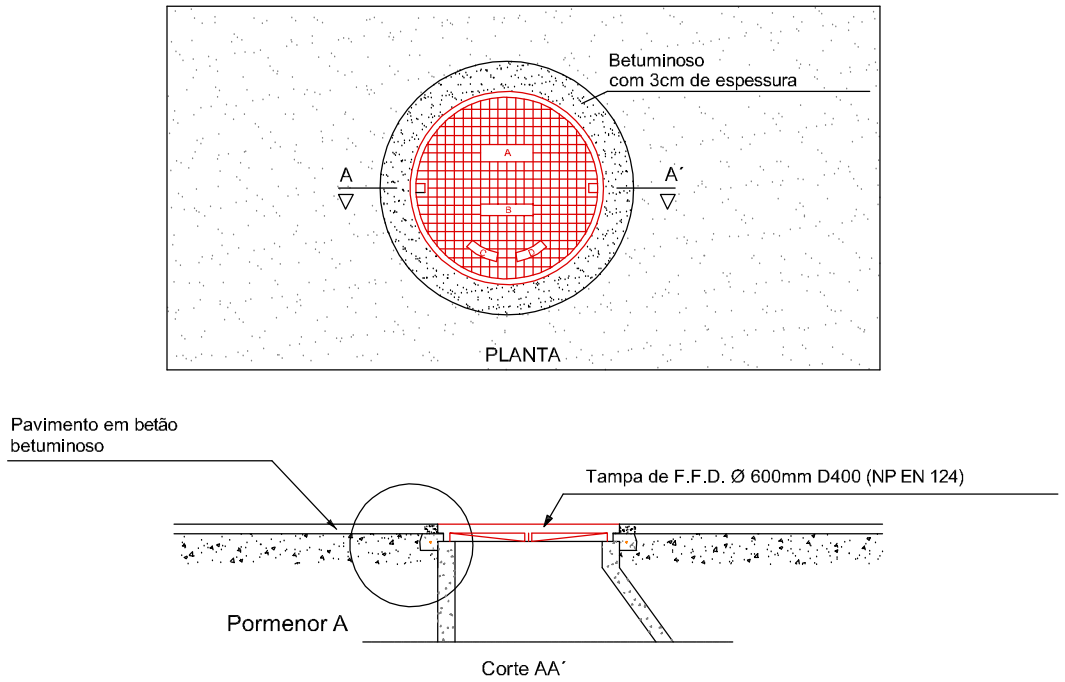

Pavimento em calçada

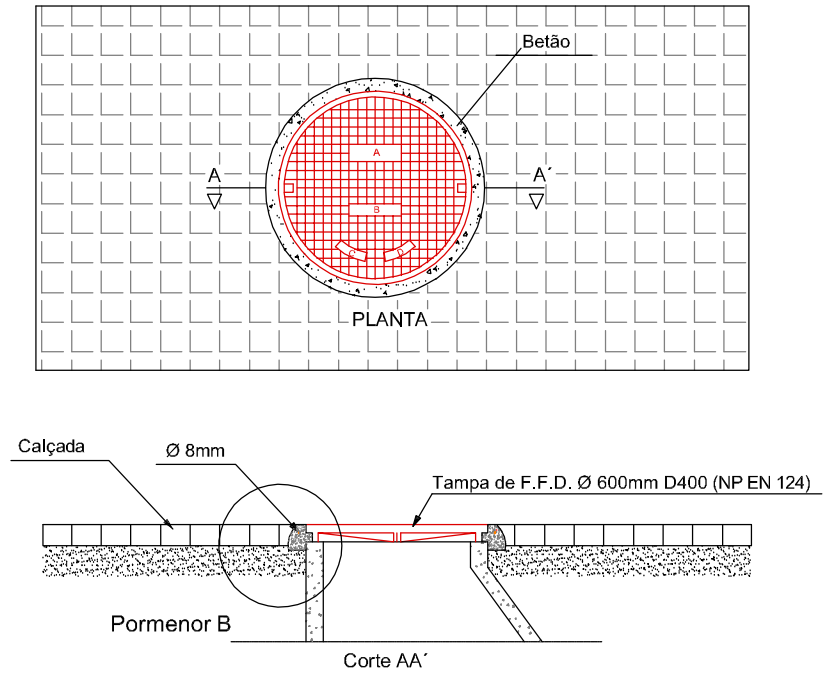

Pormenor A

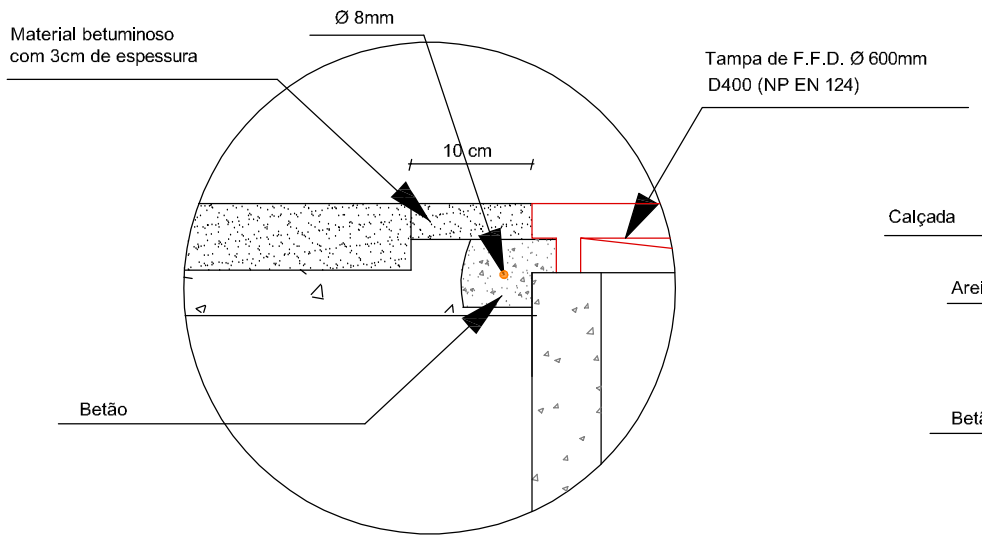

Pormenor B

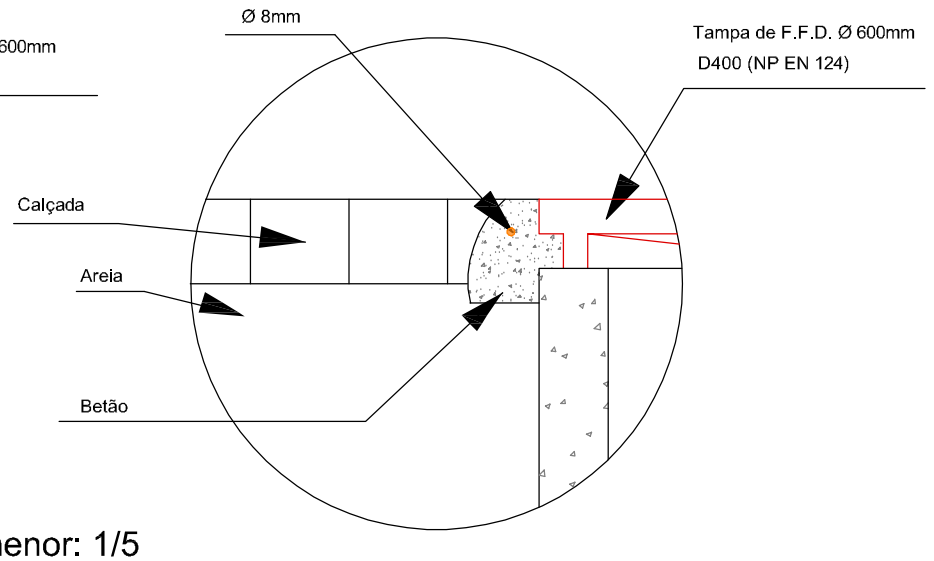

Escala do Pormenor: 1/5

ÁGUAS DE VISEU SERVIÇOS MUNICIPALIZADOS DE ÁGUA E SANEAMENTO DE VISEU	DESVIO DO COLETOR DE ÁGUAS PLUVIAIS NA AVENIDA CIDADE POLITECNICA EM REPESES DESENHOS DE PORMENOR TIPO PORMENOR DE PAVIMENTOS PARA CAIXAS DE VISITA O ENG. DIRECTOR-DELEGADO	PROJETO Nº : 05/2020 PROJ: TOP: CAD 05-2020-Desvio_ap_av_cidade_politecnica_repeses DES: DATA: 01/2020 OBS : ESCALA (S): H= S/E V= S/E 04.06